ROZVADĚČ S MONTOREM SÍŤOVÉHO NAPĚTÍ A KONCOVÝCH OBVODŮ

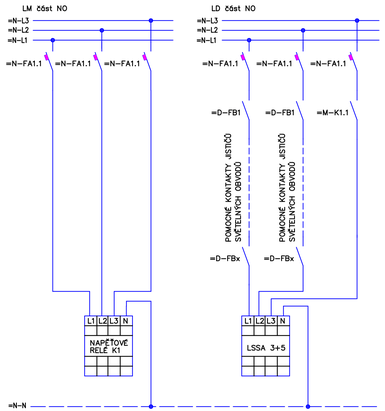

MONITOROVÁNÍ SVĚTELNÝCH OBVODŮ
V ROZVADĚČÍCH
ZAPOJENÍ VIZ SCHEMATA ROZVADĚČŮ

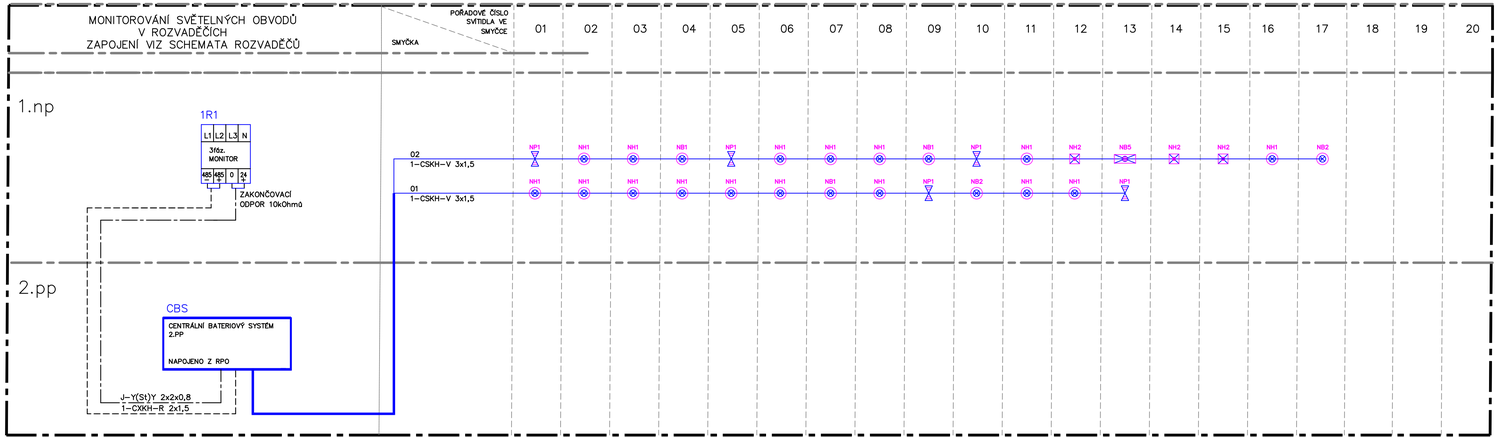

ROZVODNÁ SOUSTAVA
1 NPE AC 230 V / TN-S
VSTUPNÍ NAPĚTÍ CENTRÁLY 230V AC
VÝSTUPNÍ NAPĚTÍ CENTRÁLY 230V AC (PROVOZ ZE SÍTĚ)
216V DC (PROVOZ NOUZOVÝ)

OCHRANA PŘED ÚRAZEM ELEKTRICKÝM PROUDEM
(ZÁKLADNÍ OCHRANA, OCHRANA PŘI PORUŠE)
DLE STN EN 61140

OCHRANNÉ OPATŘENÍ DLE STN 332000-4-41 ed. 2
AUTOMATICKÉ ODPOJENÍ OD ZDROJE
DVOJITÁ NEBO ZESÍLENÁ IZOLACE

LEEGENDA:

SVÍTIDLO NOUZOVÉ PROTIPANICKÉ
SVÍTIDLO NOUZOVÉ PROTIPANICKÉ PRŮMYSLOVÉ
SVÍTIDLO NOUZOVÉ PRO OZNAČENÍ SMĚRU ÚNIKU

POPIS TYPŮ SVÍTIDEL JE UVEDEN V KNIZE SVÍTIDEL

L1 L2 L3 N
3fáz. MONITOR
485 − 485 + 0 24 +

MONITOROVACÍ A SPÍNACÍ MODUL,
SOUČÁST CENTRÁLNÍHO BATERIOVÉHO SYSTÉMU NOUZOVÉHO OSVĚTLENÍ

Revize	Vypracoval	Popis revize	Datum

LT PROJEKT
PROJEKTOVÁNÍ ZDRAVOTNICKÉ VÝSTAVBY

Hlavní inženýr projektu: ING. JAN KOCMÁNEK
Vedoucí projektant zakázky: ING. JAN KOCMÁNEK

Investor:
Fakultní nemocnice Brno
Jihlavská 20, 625 00 Brno
Tel: +420 532 231 111
www.fnbrno.cz

Profese: EL

Zpracovatel dílu:
SUBTECH, s.r.o.
Slovinská 693/29, 61200 Brno
Tel: +420 739 003 357
E-mail: novotny@subtech.cz

Autorizace:

Odpovědný projektant:	Vypracoval:	Kontroloval:
ING. JAN NOVOTNÝ	ING. JAN NOVOTNÝ	ING. JAN NOVOTNÝ
	IVANA DĚDKOVÁ	

Akce: **REKONSTRUKCE KORONÁRNÍ JEDNOTKY IKK**

Zakázkové číslo: DSP 33 - 2024
Datum: 08 - 2025
Stupeň: PRO PROVÁDĚNÍ STAVBY
Paré:

Objekt: BUDOVA CH SO 01
Formát: 5A4

Obsah: **SCHÉMA NOUZOVÉHO OSVĚTLENÍ**

Měřítko:
Číslo výkresu: **102**